High quality electronics LTD

ИНСТРУКЦИЯ ПО ЭКСПЛУАТАЦИИ

скоростная купольная видеокамера
HIQ-887

Перед использованием видеокамеры убедитесь, что приняты все меры предосторожности, перечисленные в этой инструкции по эксплуатации. Сохраните данное руководство для справки.

1. Описание

Компания «HiQ» благодарит Вас за приобретение данного продукта.

Перед тем как приступить к монтажу, настройке и эксплуатации камеры, внимательно ознакомьтесь с данной инструкцией! Свяжитесь с нами, если в ходе работ у Вас возникнут какие-либо вопросы или затруднения.

Внимание!

До начала монтажа обратите внимание на следующие факторы, которые могут привести к сбоям в работе или к поломке:

- попадание внутрь корпуса камеры снега, дождя и любых других жидкостей или избыточно повышенная влажность;
- резкие перепады температуры (диапазон рабочей температуры -50˚C ~ +50˚C);
- расположение устройства вблизи высоковольтных линий и других мощных источников электромагнитных помех;

Не разбирайте устройство самостоятельно!

• разборка устройства или попадание чужеродных объектов, может привести к неисправности и отказу от гарантийных обязательств;

• проверьте напряжение и силу тока блока питания камеры перед установкой;

• не подвергайте устройство ударам и прочим механическим нагрузкам.

Внимание!

• Монтаж оборудования должен производиться только специалистами, имеющими соответствующую квалификацию.

• Для подключения камеры используйте только стабилизированный источник питания с соответствующими выходным напряжением и силой тока.

• Защита изделия от повреждения высоким напряжением (грозовых разрядов и высоковольтных импульсных наводок) эффективна только в случае правильного заземления изделия, а также всего оборудования, к которому изделие подключается (регистраторы, трансмиттеры и т. п.), в соответствие со стандартом ГОСТ Р 50571.21, ГОСТ Р 50571.22.

• Камера по возможности должна быть максимально близко расположена к трансмиттеру, регистратору или монитору наблюдения.

• При использовании нескольких видеокамер, желательно чтобы между ними не было гальванической связи, т.е. каждый источник сигнала должен иметь свой блок питания, либо применяется гальваническая развязка.

• Для питания камеры используйте стабилизированный источник питания DC 12 В / 4А.

• При обнаружении возможной поломки обратитесь к производителю/продавцу для установления точной причины поломки. Ремонт и сервисное обслуживание может производиться только сотрудниками сервисных центров.

2. Информация об устройстве.

• Скоростная купольная камера предназначена для организации уличных и внутренних систем видеонаблюдения.

• Устройство объединяет в себе высокоскоростную поворотную камеру с вариофокальным объективом, мульти-функциональный декодер, процессор и внутреннюю энергонезависимую память.

• Камера обеспечивает высокую скорость работы, просмотр происходящего вокруг происходит непрерывно, что достигается предварительной настройкой алгоритма наблюдения за охраняемой зоной. Устройство автоматически приспосабливается к изменению освещённости и расстоянию до объекта. Камера имеет законченное цифровое управление, продуманный. Камера легко разбирается, что существенно упрощает установку и обслуживание. В устройстве используется прецизионный шаговый двигатель, позволяющий позиционировать камеру с точностью ±0,1□. Энергонезависимая память позволяет приступить к работе сразу после восстановления питания без перезагрузки.

• Камера может быть использована для наблюдения за протяжёнными территориями, движущимися и неподвижными объектами в различных отраслях (зданиями, улицами, банками, объектами энергетики, аэропортами, вокзалами).

3. Особенности устройства.

• Высокое разрешение и оптический зум. Матрица 1/3" Sony CCD, 700 ТВЛ, (Zoom оптический 30X)

- изменения скорости, авто увеличение масштаба изображения / соответствие скорости

• Режим настройки фокусного расстояния на выбранном объекте видеонаблюдения производится вручную, а настройка резкости – автоматически.

Настроенная камера не перенастраивает фокус и резкость на другой объект при его появлении в поле зрения.

• контроль температуры.

• День/Ночь

• автоматическая и ручная регулировка баланса белого

• автоматическая и ручная регулировка яркости

• совместимость с Sony, Samsung, LG, CNB, Sanyo

• водо- и пыленепроницаемая линза

4. Технические характеристики.

Модель	Модель HiQ - 887
Тип камеры	Цветная, день/ночь
Сенсор	1/3" SONY CCD
Горизонтальное разрешение	700 ТВЛ
Увеличение (зум)	Zoom 30X
Фокусное расстояние, Оптический фокус	3.2-86.4 мм 30x
Чувствительность	Освещенность B/W, Освещенность:0,1 Lux, B/W:0.01Lux
Отношение сигнал/шум	60 Дб
Видео выход	1 В, 75 Ом
Регулировка усиления	автоматическая
Электронный затвор	PAL:1/50-1/10000s NTSC:1/60-1/12000s
Поворот/наклон	360°(по горизонтали), 90° (по вертикали), шаг 0,1°
Предустановленная скорость	200^0/с
Поддерживаемые протоколы и скорость передачи данных	RS-485 Pelco – D / Pelco – P.
Рабочая температура, влажность	от -50°C до +50°C, влажность ≤ 95%
Вес	1 кг (без кронштейна); 1,3 кг (с кронштейном)
Степень защиты	IP 66
Крепление	настенное
Потребляемая мощность	до 48 W (макс.)
Источник питания	DC12 В / 4 А
Дополнительно	OSD-меню, компенсация заднего освещения, автоматический баланс белого
Страна-производитель	Китай

*Технические характеристики могут быть изменены без предварительного уведомления.

5. Инструкция по установке

1) Основные требования. Вся установка должна проходить согласно правилам по пожарной безопасности. Проверьте упаковку, все ли включено согласно списку. Свяжитесь с нами для любой помощи во время установки.

2) Удостоверьтесь, что пространство достаточно большое, чтобы установить купольную камеру. А также проверьте плотность потолков или стен, чтобы держать общую массу купола и его принадлежностей.

3) Кабельная подготовка. Выберите надлежащий кабель согласно расстоянию передачи. Минимальное требование коаксиального кабеля BNC, для справки:

Модель	Максимальное расстояние (фут/метр)
RG59/U	750ft(229m)
RG6//U	1,000ft(305m)
RG11/U	1,500ft(457m)

4) Dip - переключатель установки для обращения купола

5) Инсталляционный метод

Купольная камера устанавливается с помощью настенного и потолочного крепления.

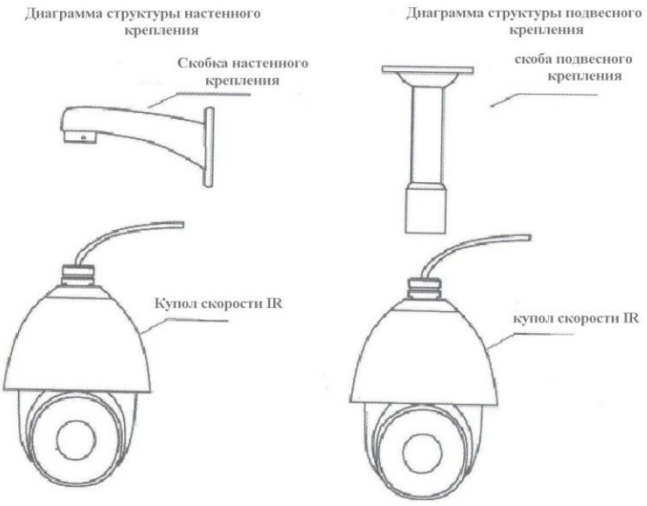

Установка размеров

Настенное крепление

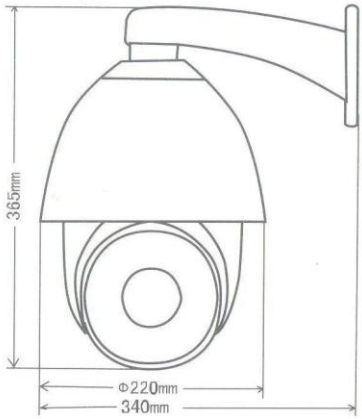

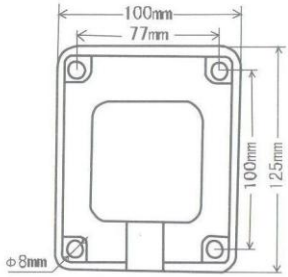

Подвесное крепление

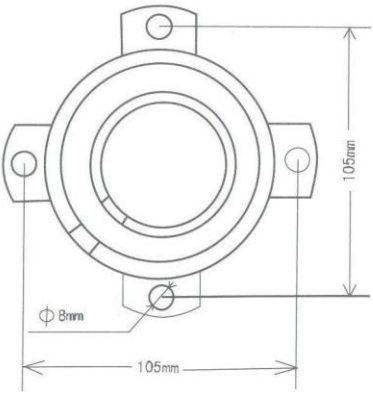

6) Процессы установки

Внимание!: Стена и потолок должны быть достаточно массивными, чтобы установить купольную камеру.

7) Процессы установки настенного крепления

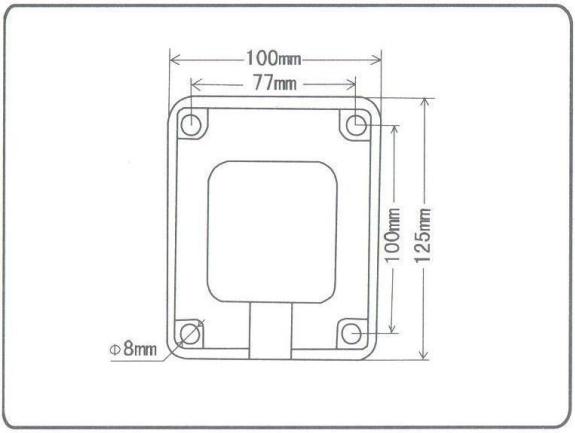

просверлите отверстие и установите 4 болта с расширением M8 в отверстие

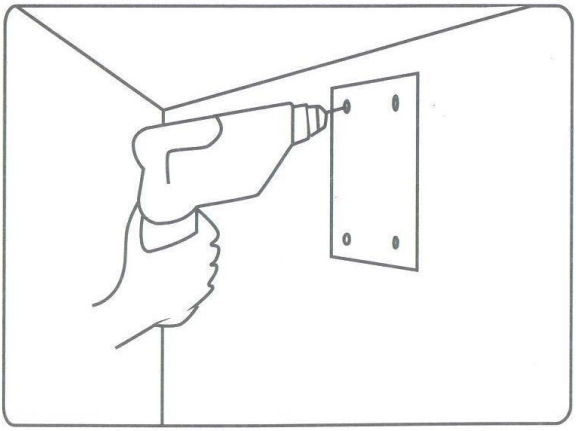

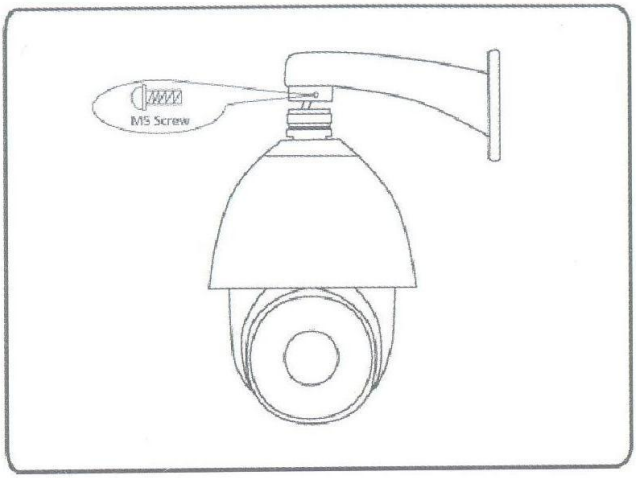

8) Процессы установки подвесного крепления

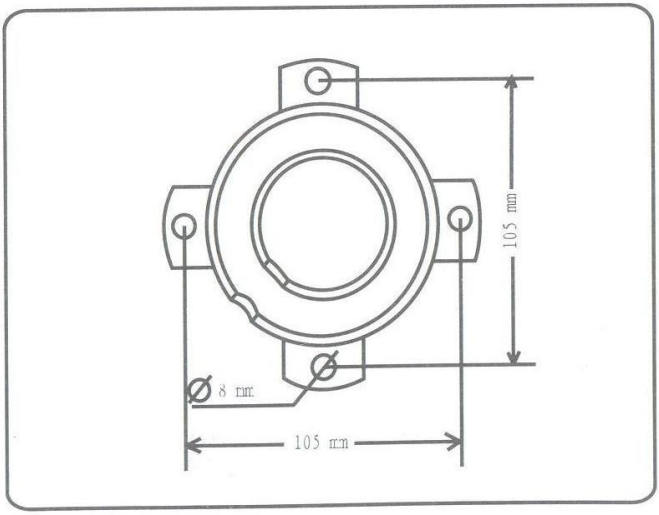

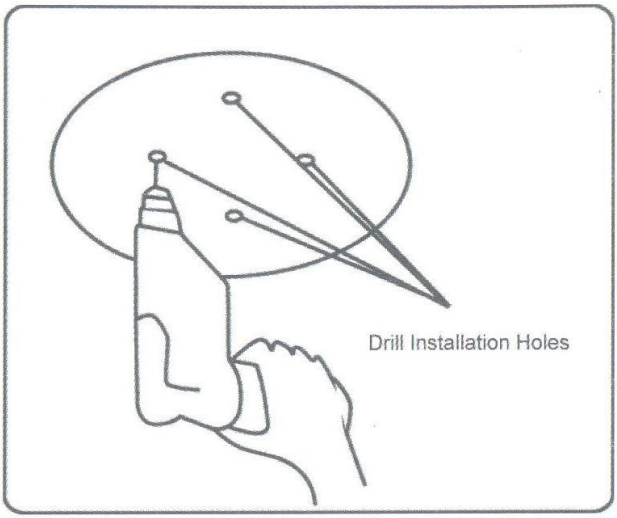

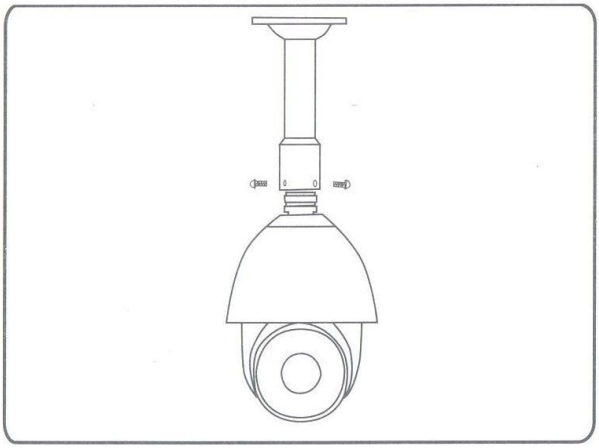

6. Регулирование купола

Установите DIP - коммутатор в корпус купола.

Dip-переключатель и соединяющиеся провода изображены схематически ниже для справки:

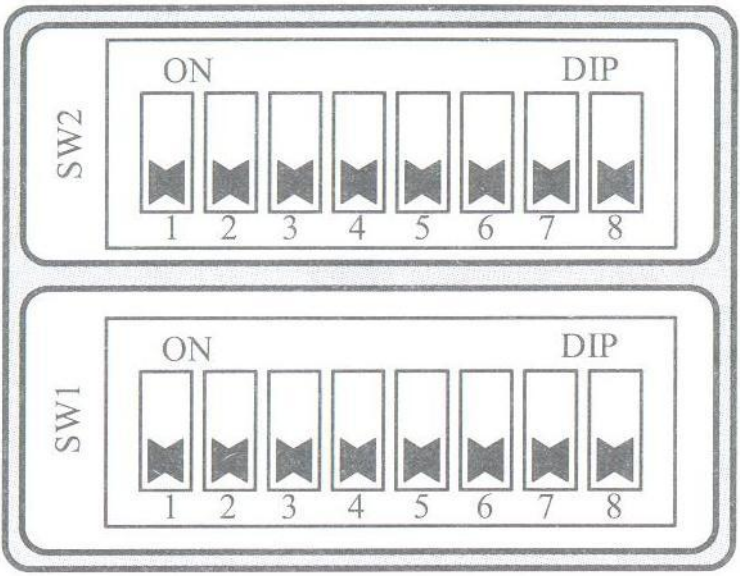

SW1 - Dip-переключатель для адреса купола
SW2- Dip-переключатель для протокола купола

1) Установка протокола

Купольная камера IR поддерживает 3 протокола, включая: Pelco P, Pelco D и HS.

Поддерживает скорость передачи в бодах 9600 бит/с, 4800 бит/с, 2400 бит/с.

Установите dip-переключатель № 1-4 для конфигурации протокола

Протокол	SW2-1	SW2-2	SW2-3	SW2-4
HS	OFF	OFF	OFF	OFF
Pelco P	OFF	OFF	OFF	OFF
Pelco D	OFF	OFF	OFF	OFF
Reserved	OFF	OFF	OFF	OFF

2) Установка скорости передачи в бодах

Установите dip-переключатель № 5-6 для конфигурации скорости передачи в бодах

Скорость передачи в бодах	SW2-5	SW2-6
9600	OFF	OFF
4800	ON	OFF
2400	OFF	ON
Reserved	…	…

2) Установка адрес купола Pelco- P и HS протоколы

Адрес	SW-1	SW1-2	SW1-3	SW1-4	SW1-5	SW1-6	SW1-7	SW1-8
1	0	0	0	0	0	0	0	0
2	1	0	0	0	0	0	0	0
3	0	1	0	0	0	0	0	0
4	1	1	0	0	0	0	0	0
5	0	0	1	0	0	0	0	0
6	1	0	1	0	0	0	0	0
7	0	1	1	0	0	0	0	0
8	1	1	1	0	0	0	0	0
9	0	0	0	1	0	0	0	0
10	1	0	0	1	0	0	0	0
11	0	1	0	1	0	0	0	0
12	1	1	0	1	0	0	0	0
13	0	0	1	1	0	0	0	0
14	1	0	1	1	0	0	0	0
15	0	1	1	1	0	0	0	0
16	1	1	1	1	0	0	0	0
17	0	0	0	0	1	0	0	0
18	1	0	0	0	1	0	0	0
19	0	1	0	0	1	0	0	0
20	1	1	0	0	1	0	0	0
21	0	0	1	0	1	0	0	0
22	1	0	1	0	1	0	0	0
23	0	1	1	0	1	0	0	0
24	1	1	1	0	1	0	0	0
25	0	0	0	1	1	0	0	0
26	1	0	0	1	1	0	0	0
27	0	1	0	1	1	0	0	0
28	1	1	0	1	1	0	0	0
29	0	0	1	1	1	0	0	0
30	1	0	1	1	1	0	0	0
31	0	1	1	1	1	0	0	0
32	1	1	1	1	1	0	0	0
…	…	…	…	…	…	…	…	…
254	1	0	1	1	1	1	1	1
255	0	1	1	1	1	1	1	1

PELCO-D протоколы

Адрес	SW-1	SW1-2	SW1-3	SW1-4	SW1-5	SW1-6	SW1-7	SW1-8
1	1	0	0	0	0	0	0	0
2	0	1	0	0	0	0	0	0
3	1	1	0	0	0	0	0	0
4	0	0	1	0	0	0	0	0
5	1	0	1	0	0	0	0	0
6	0	1	1	0	0	0	0	0
7	1	1	1	0	0	0	0	0
8	0	0	0	1	0	0	0	0
9	1	0	0	1	0	0	0	0
10	0	1	0	1	0	0	0	0
11	1	1	0	1	0	0	0	0
12	0	0	1	1	0	0	0	0
13	1	0	1	1	0	0	0	0
14	0	1	1	1	0	0	0	0
15	1	1	1	1	0	0	0	0
16	0	0	0	0	1	0	0	0
17	1	0	0	0	1	0	0	0
18	0	1	0	0	1	0	0	0
19	1	1	0	0	1	0	0	0
20	0	0	1	0	1	0	0	0
21	1	0	1	0	1	0	0	0
22	0	1	1	0	1	0	0	0
23	1	1	1	0	1	0	0	0
24	0	0	0	1	1	0	0	0
25	1	0	0	1	1	0	0	0
26	0	1	0	1	1	0	0	0
27	1	1	0	1	1	0	0	0
28	0	0	1	1	1	0	0	0
29	1	0	1	1	1	0	0	0
30	0	1	1	1	1	0	0	0
31	1	1	1	1	1	0	0	0
32	0	0	0	0	0	1	0	0
…	…	…	…	…	…	…	…	…
254	1	0	1	1	1	1	1	1
255	0	1	1	1	1	1	1	1

4) Кабельное определение

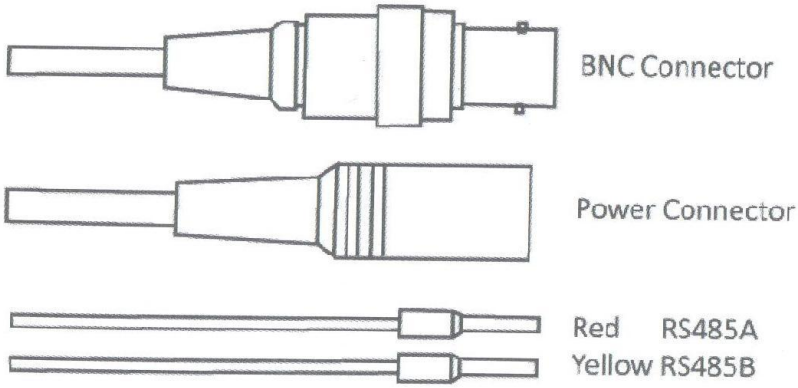

7. Операционные инструкции

1) Главные функции

Поворотная камера IR поддерживает 220 заданных положений. Номера кода 1-64 и 100-255 представляют 220 заданных положений. Вы можете активировать некоторые специальные функции, выбирая номер кода 65-99.

Серийный номер	Команда	Быстрый призыв	Примечание
1	Авто патрулирование	99	По умолчанию начать авто патрулирование группы № 1
2	Авто круиз	98	По умолчанию начать авто круиз группы № 1
3	Образец поворота	97	По умолчанию начать авто поворот группы № 1
4	Авто просмотр группы нет	80+pp+99	Группы № 1-8
5	Авто круиз группы нет	80+pp+98	
6	Авто поворот группы нет	80+pp+97	Группы № 1-4
7	Установить автоматический режим/ закончить установку	96	
8	Меню OSD	95(95)	
9	Перезагрузка камеры	94	
10	Сброс настроек на заводские	82	

2) Тестирование системы

Поворотная камера автоматически проверит и выдаст отчет о наличии ошибок, результат будет показан на экране от «О» до «Х». «О» - нормальное состояние и «Х»- номер ошибки. Проверьте ошибки согласно значению в таблице:

Серийный номер	1	2	3	4	5	6
Значение	Dip-переключа-тель	Темпера-турный датчик	Хранение	Первичный номер	Угол наклона	Камера

3) OSD - меню

- нажмите 95, чтобы войти в главное меню OSD (или удерживайте № 1 два раза непрерывно в течение двух секунд)

- управляйте джойстиком, чтобы передвигаться в меню

- нажмите «Iris Open» чтобы войти в меню для выборов

- перемещайте джойстик вверх и вниз, чтобы выбирать пункты

- нажмите «Iris Open», чтобы подтвердить выбор

- нажмите «Iris Close», чтобы отменить выбор

* Если у вашего диспетчера нет джойстика, используйте кнопки вверх и вниз.

4) OSD - меню функции

Главное меню
<информация о системе>
<установка показа>
<параметры настройки купола>
<камера>
<движение >
перезапуск
заводские настройки

<помощь>
<выход>

Информация о системе
id купола: 1234567890
адрес: 001
baudrate: 9600,N,8,1
протокол: Pelco P
температура: 31C
тревога: 000000 00
<другие>

назад
выход

Показ
название купола:выкл
задать: 5 сек
движение: 5 сек
зоны: 5 сек
дата/время: вкл
угол наклона/наклон: 5 сек
<другие>
<положение показа>

назад
выход

Параметры настройки купола
<ик подсветка>
<простой>
<тревога>
<зона приватности>
<часы>
<пароль>
<расширение>
<другие>

назад
выход

Урегулирование камеры
Авто фокус:вкл
цифровой зум: выкл
подсветка:выкл
фиксация: выкл
скорость увеличения
масштаба изображения:
нормальное
день/ночь: автоматическое
<расширение>

назад
выход

Движение
предварительная установка
сканирование
цикл
изображение
зоны
выбор времени действия
обнаружение движения
авто прослеживание

назад
выход

8 Комплектация.

1.	Камера с корпусом и защитным куполом	1 шт.;
2.	Блок питания	1 шт.;
3.	Коннектор BNC	1 шт.;
4.	Коннектор питания	1 шт.;
5.	Настенный кронштейн	1 шт.;
6.	Комплект крепежных изделий для монтажа	1 шт.;
7.	CD диск (инструкция по эксплуатации)	1 шт.;
8.	Гарантийный талон	1 шт.;

Внимание!

• Для подключения камеры используйте только стабилизированный источник питания с соответствующими выходным напряжением и силой тока.

• Источник питания должен обеспечивать надежную защиту от перепада напряжения (±10%).

• В случае если блок питания устанавливается более чем на 40 м от камеры, используйте трансформатор. Обязательно проверьте входное напряжение при использовании трансформатора. Увеличение расстояния более чем на 100 м, может привести к сбою/отказу камеры.

• При монтаже нескольких скоростных куполов с помощью трансформатора или блока питания учитывайте их суммарное энергопотребление.

• В случае возникновения затруднений обратитесь в службу технической поддержки производителя/продавца.

ВНИМАНИЕ! Несоблюдение условий хранения и эксплуатации камеры может привести к повреждению оборудования.